Pos.	Stck.	Benennung	Abmessung	Mat.	Bem.
1					
2					
3					
4					
5					
6					

Grundriss

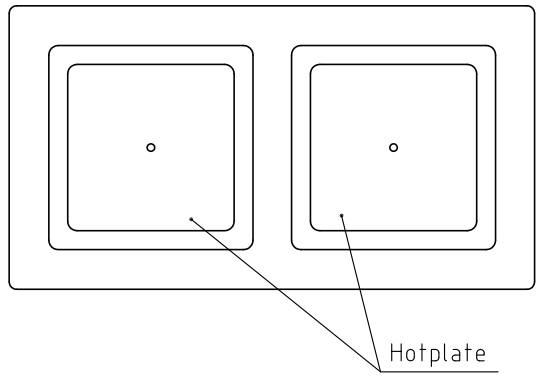

Schnitt A-A

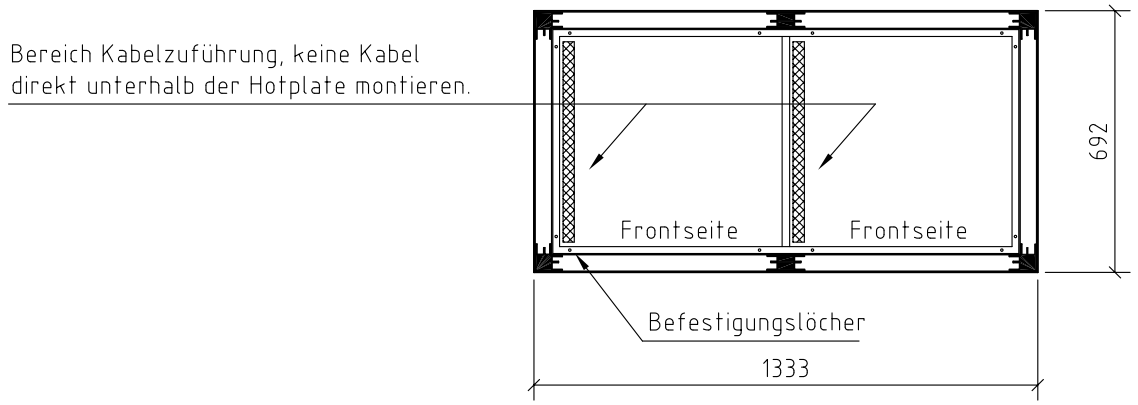

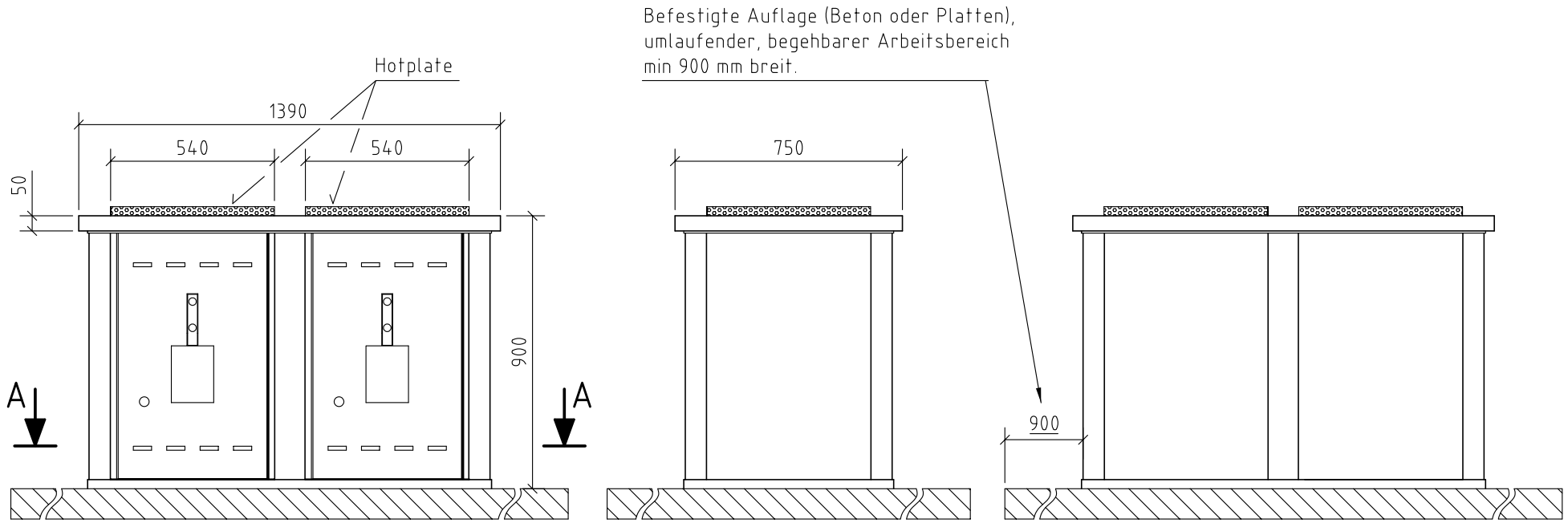

Frontansicht

Seitenansicht

Ansicht Rückseite

Rev.	Datum	Beschreibung der Änderung	Vis.

Projekt	Kunde	CAD Zeichnung	Ersetzt durch:
			Ersatz für:
Modular Electric Park Safe Cooking System		Massstab	Gez. 10.02.09 TS
Model MOD-E-03		M 1:20	Gepr. 16.02.09 UM
			Ges.
			Masse in mm
Marbacher Cheminée Technik		Zeichnungs-Nr.	Rev.
CH-8332 Russikon / Schweiz		PS-501	-
www.nick-marbacher.ch			